# 1209 - Box LED - diffusore

Codice: 431002-00

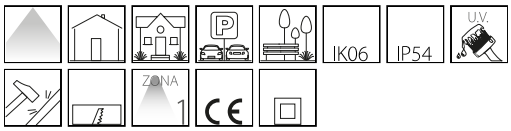

1209 Box LED - diffusore

**INFORMAZIONI GENERALI**

| | |
|---|---|
| Articolo | 1209 - Box LED - diffusore |
| Codice | 431002-00 |

**DIMENSIONI E PESO**

| | |
|---|---|
| Lunghezza (mm) | 223 mm |
| Larghezza (mm) | 114 mm |
| Altezza (mm) | 89 mm |
| Peso (Kg) | 0.5 kg |

**INSTALLAZIONE**

| | |
|---|---|
| Dimensioni di incasso Lunghezza (mm) | 110 mm |
| Dimensioni di incasso Larghezza (mm) | 215 mm |

**CARATTERISTICHE ELETTRICHE E CONTROLLI**

| | |
|---|---|
| Tensione (V) | 230 V |
| Frequenza (Hz) | 50 Hz |
| Cablaggio | CLD |
| Fattore di potenza | ≥0.9 |
| Classe di isolamento | Classe I |



*Contattare il Centro di consulenza e progettazione per qualsiasi informazione illuminotecnica. Il flusso luminoso uscente riportato indica il flusso luminoso dell'apparecchio con una tolleranza di ±10% rispetto al valore indicato. La potenza assorbita totale non supera il 10% del valore indicato. Le informazioni illuminotecniche possono essere soggette a variazioni e miglioramenti a causa della velocità della loro evoluzione tecnologica. Tuesday, May 23, 2023*

## 1209 - Box LED - diffusore

Codice: 431002-00

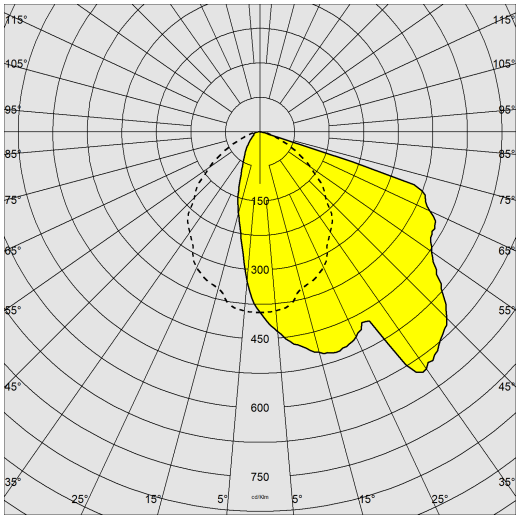


**DATI FOTOMETRICI**

| | |
|---|---|
| Sorgente luminosa | LED |
| CRI | 80 |
| Flusso luminoso (uscente) (lm) | 142 lm |
| Potenza assorbita (totale) (W) | 3 W |
| Efficienza luminosa (lm/W) | 47 lm/W |
| Mantenimento del flusso luminoso LED | 50000 hr, L 70, B 50 |

**CARATTERISTICHE MECCANICHE**

| | |
|---|---|
| Resistenza meccanica agli urti (IK) | IK06 |
| IP | 54 |



*Contattare il Centro di consulenza e progettazione per qualsiasi informazione illuminotecnica. Il flusso luminoso uscente riportato indica il flusso luminoso dell'apparecchio con una tolleranza di ±10% rispetto al valore indicato. La potenza assorbita totale non supera il 10% del valore indicato. Le informazioni illuminotecniche possono essere soggette a variazioni e miglioramenti a causa della velocità della loro evoluzione tecnologica. Tuesday, May 23, 2023*

## 1209 - Box LED - diffusore

Codice: 431002-00

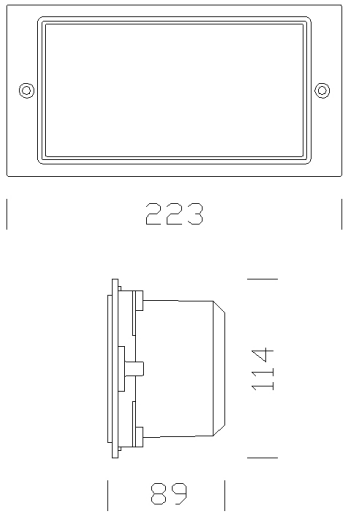


**DOWNLOAD**

MONTAGGI

**IstruzioniMontaggio box 07-20.pdf**

DISEGNI

**DisegnoTecnico 1206box.dxf**

**MATERIALI E COLORI**

| | |
|---|---|
| Corpo | in nylon f.v. infrangibile, stabilizzato ai raggi UV, cornice in alluminio pressofuso. |
| Diffusore | vetro temperato resistente agli shock termici e agli urti (UNI EN 12150-1:2001). |
| Verniciatura | in diverse fasi. La prima per cataforesi epossidica, resistente alla corrosione e alle nebbie saline. La seconda con fondo per stabilizzazione ai raggi UV e per ultima finitura bugnata con vernice acrilica. |
| Verniciatura speciale (A RICHIESTA) | 0 |
| Colore | Grafite |
| Equipaggiamento | guarnizione di tenuta in gomma siliconica e EPDM. |

**NORME E CONFORMITÀ**

| | |
|---|---|
| Classe sicurezza fotobio-logica | RG0 |
| Marcature e test | CE |
| Norme di riferimento | EN60598-1. Hanno grado di protezione secondo la norma EN60529. |

**GARANZIA**

| | |
|---|---|
| Garanzia post-vendita | 2 yr |



*Contattare il Centro di consulenza e progettazione per qualsiasi informazione illuminotecnica. Il flusso luminoso uscente riportato indica il flusso luminoso dell'apparecchio con una tolleranza di ±10% rispetto al valore indicato. La potenza assorbita totale non supera il 10% del valore indicato. Le informazioni illuminotecniche possono essere soggette a variazioni e miglioramenti a causa della velocità della loro evoluzione tecnologica. Tuesday, May 23, 2023*