Interruttori “a sfioramento” - installazione “a scomparsa”
"Touch" switches - "hidden" installation

Brevetti AVE n° 208 e n° 211
AVE patents n° 208 and n° 211

Descrizione *Description* | **Info**

442TC01/12V

442TC01/12V — 1 1

Interruttore elettronico con uscita a relè 1P NA 2A 230V~ **libero da potenziale** - comando mediante sfioro superficie frontale delle placche "Ave Touch" o da più punti con normali pulsanti NA - funzionamento monostabile o bistabile - led di individuazione al buio a basso consumo - **memorizzazione dello stato del relè d’uscita in caso di interruzione di rete** - alimentazione 12÷24Vcc/ca - **profondità ridotta** - da abbinare a placche "Ave Touch" - 1 modulo "a scomparsa"

Electronic touch switch - relay output 1P NO 2A 230V~ dry contact - controlled by touching the frontal area or from multiple points with NO push buttons - monostable or bistable operating mode - low consumption led for identification in the dark - output relay status memorization in case of black out - 12÷24Vac/dc power supply - to be coupled with Ave "Touch" front plate - 1 "hidden" module

Nota: possibilità di impostazione della sensibilità di funzionamento del dispositivo: al tocco della placca o a 4 mm di distanza dalla placca stessa

Note: *it is possible to set the sensitivity of the device: by touching the plate or at a distance of 4mm from the plate itself*

Schemi di Collegamento *Connection Diagram*

442TC01/12V

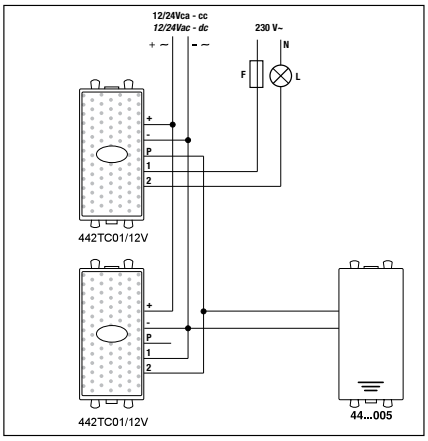

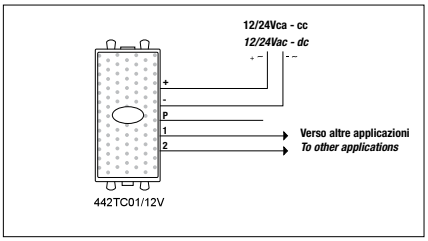

L: carico
F: fusibile tipo F 5A H 250V~
L: load
F: fuse type F 5A H 250V~

Sequenze di Installazione *Installation Examples*
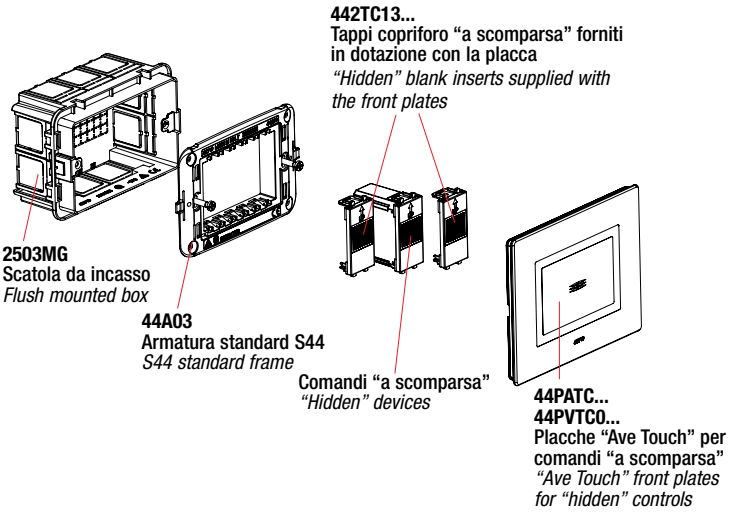
Comandi “a scomparsa” *“Hidden” devices*