QUADRI DA PARETE

Quadri pivotanti da parete con dima posteriore

Quadro da parete 19" con porta frontale in vetro temperato bombato e con serigrafie ai lati, completi di aperture superiori ed inferiori per passaggio cavi, grigliature per areazione sulla testata e al fondo e serratura di sicurezza. Disponibili nella finitura di colore grigio chiaro RAL7035 con grado di protezione IP20 – IK 08.

NOTA: per tipologie di armadi differenti da quelle proposte o per personalizzazioni dedicate, rivolgersi ai funzionari di vendita BTicino.

Articolo	QUADRI DA PARETE FISSI			
	Profondità 400 mm			
	Unità rack	Lunghezza (m)	Altezza (m)	Carico massimo ammissibile (kg)
C9306P4	6	600	350	18
C9309P4	9	600	500	27
C9312P4	12	600	600	36
C9316P4	16	600	800	48
	Profondità 580 mm			
	Unità rack	Lunghezza (m)	Altezza (m)	Carico massimo ammissibile (kg)
C9312P6	12	600	600	36
C9316P6	16	600	800	48

	QUADRI DA PARETE PIVOTTANTI CON TELAIO DOPPIA SEZIONE			
	Profondità 600 mm			
	Unità rack	Lunghezza (m)	Altezza (m)	Carico massimo ammissibile (kg)
C9309PT	9	600	500	27
C9312PT	12	600	600	36
C9316PT	16	600	800	48

	ACCESSORI PER QUADRI DA PARETE
	Areazione
C9146	gruppo di ventilazione precablato con 1 ventola – per installazione all'interno di quadri da parete - 230 Va.c.
	Ripiani di supporto
C9110P2	ripiano di supporto a sbalzo in lamiera - montaggio rapido senza viti - per installazione in tutti i quadri modulari 19" - portata massima 15kg - profondità 200 mm - colore nero RAL9005 - 2 unità rack
C9110P4	ripiano di supporto a sbalzo in lamiera - montaggio rapido senza viti - per installazione in quadri modulari 19" profondità 580 mm e 600 mm - portata massima 15kg - profondità 400 mm - colore nero RAL9005 - 2 unità rack

ACCESSORI QUADRI DA PARETE

C9101U...Q

C9100U...Q

Articolo	ACCESSORI PER QUADRI DA PARETE
	Pannelli passacavi e ingresso cavi
C9358PT	pannello ingresso completo di spazzole per l'ingresso dei cavi nei quadri pivottanti art. ...PT - colore nero RAL7035
C9101U1Q	pannello per l'organizzazione orizzontale dei cordoni di permutazione in lamiera - completo di 4 anelli guidacavi in plastica - installazione mediante l'innovativo sistema quick fix senza l'utilizzo di dadi e viti - 1 unità rack - colore nero RAL9005
C9101U2Q	pannello come sopra - 2 unità rack
C9123U1	pannello ingresso cavi in plastica completo di spazzola - montaggio rapido senza viti - colore RAL9005 - 1 unità rack
C9123U2	pannello come sopra - 2 unità rack
C91231UQ	pannello ingresso cavi completo di spazzola - installazione mediante l'innovativo sistema quick fix senza l'utilizzo di dadi e viti - colore nero RAL9005 - 1 unità rack
C91232UQ	pannello ingresso cavi completo di spazzola - installazione mediante l'innovativo sistema quick fix senza l'utilizzo di dadi e viti - colore nero RAL9005 - 2 unità rack
	Pannelli ciechi
C9100U1	pannello cieco in lamiera per contenitori modulari 19" - colore nero RAL9005 - montaggio rapido senza viti - 1 unità rack
C9100U2	pannello come sopra - 2 unità rack
C9100U3	pannello come sopra - 3 unità rack
C9100U1P	pannello come sopra in plastica - 1 unità rack
C9100U2P	pannello come sopra in plastica - 2 unità rack
C9100U1Q	pannello cieco in lamiera per contenitori modulari 19" - colore nero RAL9005 - installazione mediante l'innovativo sistema quick fix senza l'utilizzo di dadi e viti - 1 unità rack
C9100U2Q	pannello come sopra - 2 unità rack
C9100U3Q	pannello come sopra - 3 unità rack

ACCESSORI QUADRI DA PARETE

C9152...

Articolo	BLOCCHI DI ALIMENTAZIONE
	Blocchi di alimentazione
C9152MC	blocco di alimentazione 19" per alimentazione di apparati attivi - composto da 6 prese standard tedesco con interruttore magnetotermico - completo di kit di staffe per il montaggio - fornito completo di viti e rondelle per il fissaggio - 1,5 unità rack
C9152LC	blocco di alimentazione 19" per alimentazione di apparati attivi - composto da 6 prese standard tedesco con interruttore magnetotermico - completo di kit di staff e per il montaggio - fornito completo di viti e rondelle per il fissaggio - 1,5 unità rack. CON INTERRUTTORE LUMINOSO.
C9152M	blocco di alimentazione 19" per alimentazione di apparati attivi - composto da 6 prese standard tedesco con interruttore magnetotermico - completo di kit di staff e per il montaggio - fornito completo di viti e rondelle per il fissaggio - 1,5 unità rack. SENZA CAVO.
C9152L	blocco di alimentazione 19" per alimentazione di apparati attivi - composto da 6 prese standard tedesco con interruttore magnetotermico - completo di kit di staff e per il montaggio - fornito completo di viti e rondelle per il fissaggio - 1,5 unità rack. CON INTERRUTTORE LUMINOSO E SENZA CAVO.

	Accessori vari
C9149	barra DIN per montaggio nei quadri da parete e negli armadi da pavimento di componenti con modularità DIN35 - installazione fino a 24 moduli DIN – colore nero RAL9005 - 3 unità rack
C9148	lampada 11W 220V a.c. 50Hz con presa integrata 6A – installazione 19"
C9951P	confezione di 50 dadi (8,5 mm) a gabbia, viti e rondelle per il fissaggio dei pannelli di permutazione e degli accessori ai contenitori o strutture
C9951M	confezione di 50 dadi (9,5 mm) a gabbia, viti e rondelle per il fissaggio dei pannelli di permutazione e degli accessori ai contenitori o strutture
C9102S	confezione di 10 anelli passacavi da utilizzarsi sui montanti laterali
C9355N	set di cavetti per la messa a terra equipotenziale delle parti asportabili dei quadri da parete 19"

ARMADI DA PAVIMENTO

NOTA: per tipologie di armadi differenti da quelle proposte o per personalizzazioni dedicate, rivolgersi ai funzionari di vendita BTicino.

Armadi da pavimento 19" con porta frontale (reversibile) in vetro temperato bombato e con serigrafie ai lati, completi di: montanti anteriori e posteriori, aperture superiori ed inferiori per passaggio cavi, grigliature per areazione sulla testata e al fondo, serratura di sicurezza e porte laterali e posteriori completamente asportabili. L'armadio è smontabile al 100% e la messa a terra delle porte e dei pannelli è automatica. Disponibili nella finitura di colore grigio chiaro RAL7035 con grado di protezione IP20 – IK 08.

ARMADI DA PAVIMENTO STANDARD

Soluzione di armadi da pavimento con dimensioni che soddisfano le esigenze più frequenti

Articolo	Unità rack	Larghezza (mm)	Profondità (mm)	Altezza (mm)	Carico massimo ammissibile (kg)
C9324D66	24	600	600	1226	240
C9324D88	24	800	800	1226	240
C9333D66	33	600	600	1626	330
C9333D88	33	800	800	1626	330
C9342D66	42	600	600	2026	420
C9342D68	42	600	800	2026	420
C9342D86	42	800	600	2026	420
C9342D88	42	800	800	2026	420
C9342D81	42	800	1000	2026	420
C9342D66FF*	42	600	600	2026	420
C9342D88FF*	42	800	800	2026	420

*queste soluzioni di armadi sono sprovvisti di fianchi laterali

ARMADI DA PAVIMENTO SU COMMESSA

Soluzione di armadi da pavimento con dimensioni diverse da quelli standard

	Unità rack	Larghezza (mm)	Profondità (mm)	Altezza (mm)	Carico massimo ammissibile (kg)
C9324D68	24	600	800	1226	240
C9324D61	24	600	1000	1226	240
C9324D86	24	800	600	1226	240
C9324D81	24	800	1000	1226	240
C9333D68	33	600	800	1626	330
C9333D61	33	600	1000	1626	330
C9333D86	33	800	600	1626	330
C9333D81	33	800	1000	1626	330
C9342D61	42	600	1000	2026	420
C9342D66FF*	42	600	600	2026	420
C9342D88FF*	42	800	800	2026	420

ARMADI SERVER DA PAVIMENTO DI COLORE NERO

Soluzione di armadi server da pavimento grigi RAL 7013 con porta anteriore e posteriore microforata e struttura rinforzata

	Unità rack	Larghezza (mm)	Profondità (mm)	Altezza (mm)	Carico massimo ammissibile (kg)
C9342D61S	42	600	1000	2026	420
C9342D81S	42	800	1000	2026	420

ARMADI DA PAVIMENTO DI COLORE NERO

Soluzione di armadi da pavimento completamente neri RAL 9005

	Unità rack	Larghezza (mm)	Profondità (mm)	Altezza (mm)	Carico massimo ammissibile (kg)
C9342D66B	42	600	600	2026	420
C9342D88B	42	800	800	2026	420
C9342D81B	42	800	1000	2026	420

QUADRI DA PARETE

INGOMBRI QUADRI DA PARETE:

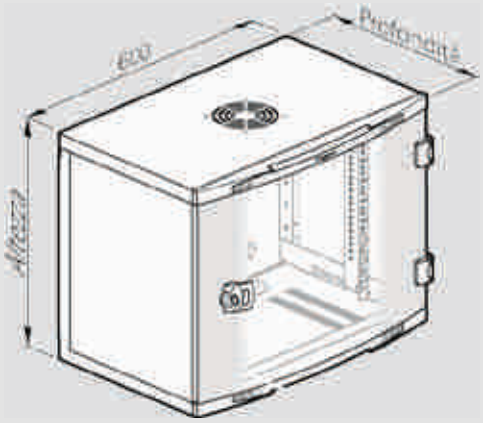

CARATTERISTICHE GENERALI
- Quadri da parete metallici
- rivestimento in poliestere RAL7035 che fornisce un ottima resistenza alla corrosione ed ai graffi
- porta anteriore in vetro bombato temperato di sicurezza con serigrafie ai lati
- grado di protezione IP: IP20
- indice di protezione contro l'impatto meccanico: IK08
- capacità carico: 3 kg/unità (es: 48 kg per un quadro da 16 unità rack)
- dimensione fori: 9,5 x 9,5 mm

Tipologia quadro	Articolo	Unità rack	H (mm)	L (mm)	P (mm)
Quadri fissi 19"	C9306P4	6	350	600	400
	C9309P4	9	500	600	400
	C9312P4	12	600	600	400
	C9316P4	16	800	600	400
	C9312P6	12	600	600	580
	C9316P6	16	800	600	580
Quadri Pivot 19"	C9309PT	9	500	600	600
	C9312PT	12	600	600	600
	C9316PT	16	800	600	600

CONFORMITÀ NORMATIVE
I quadri BTNET soddisfano le seguenti normative:

Normativa	Descrizione
IEC 60529 – EN 60529	Gradi di protezione degli involucri (Codice IP)
IEC 62262 – EN 62262	gradi di protezione degli involucri per apparecchiature elettriche contro impatti meccanici esterni (Codice IK)
IEC 60950-1 – EN 60950-1	Apparecchiature per la tecnologia dell'informazione - Sicurezza
EIA-310-D	Armadi, racks, pannelli, e accessori d'equipaggiamento (ANSI/EIA/310-D-1992)
IEC 60297-1 e 2	dimensioni delle strutture meccaniche della serie 482,6 mm (19 in)

NORMATIVE D'INTEGRAZIONE RIGUARDANTI IL CABLAGGIO STRUTTURATO:

Normativa	Descrizione
EN 50173-1	Tecnologia dell'informazione - Sistemi di cablaggio strutturato
EN 50174-1 e 2	Tecnologia dell'informazione - Installazione del cablaggio
ISO IEC 11801	Information technology - Generic cabling for customer premises
CEI 64-50	Guida per l'integrazione degli impianti elettrici utilizzatori e per la predisposizione di impianti ausiliari, telefonici e di trasmissione dati negli edifici - Criteri generali

QUADRI DA PARETE

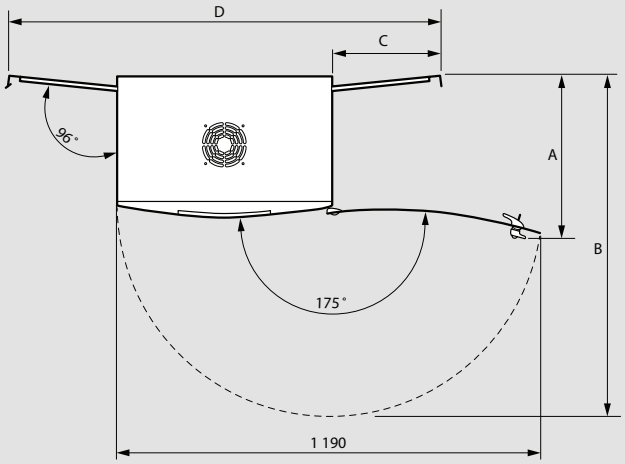

DIMENSIONI D'INGOMBRO PORTE E PANNELLI IN APERTURA

Tipologia quadro	Articolo	Unità rack	Apertura porta (mm)		Apertura pannelli (mm)	
			A	B	C	D
Quadri fissi 19"	C9306P4	6	400	962	305	1205
	C9309P4	9	400	962	305	1205
	C9312P4	12	400	962	305	1205
	C9316P4	16	400	962	305	1205
	C9312P6	12	580	1140	482,5	1565
	C9316P6	16	580	1140	482,5	1565
Quadri Pivot 19"	C9309PT	9	600	1179	482,5	1565
	C9312PT	12	600	1179	482,5	1565
	C9316PT	16	600	1179	482,5	1565

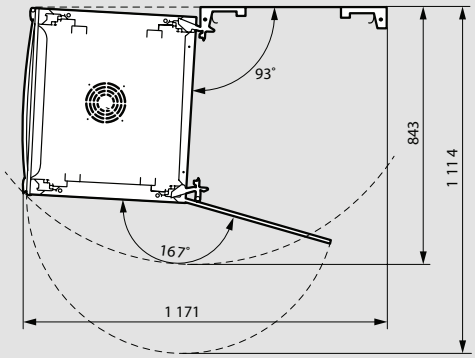

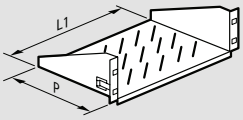

RIPIANI DI SUPPORTO

Articolo	P (mm)	Larghezza utile L1 (mm)
C9110P2	200	430
C9110P4	360	430

QUADRI PROFONDITÀ 400 mm

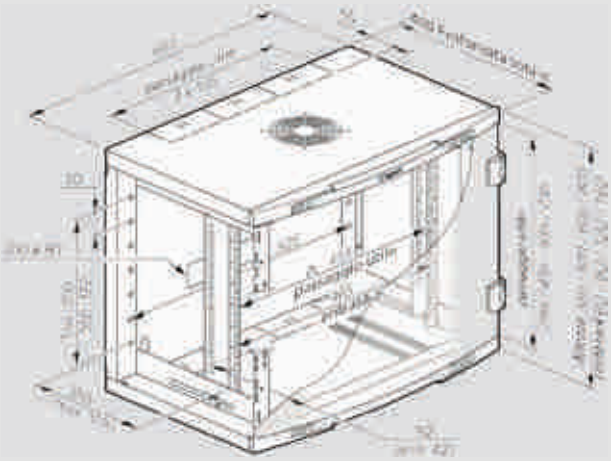

QUADRI PIVOT PROFONDITÀ 600 mm

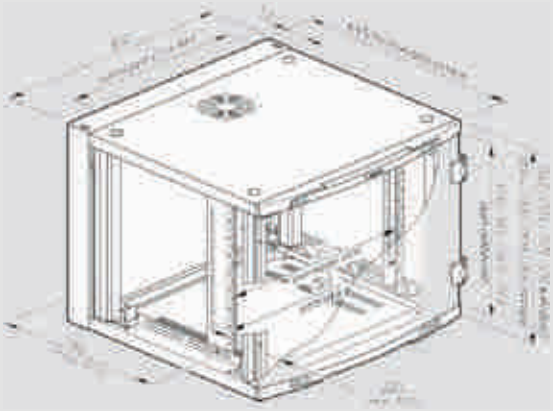

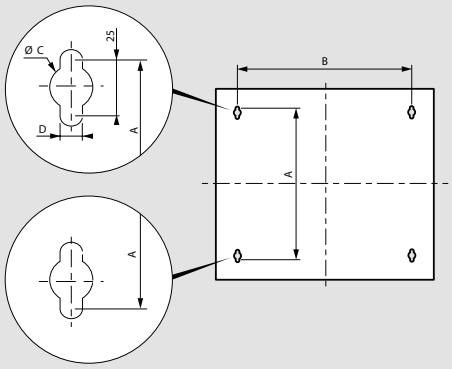

QUADRI DA PARETE

QUADRI PROFONDITÀ 580 mm

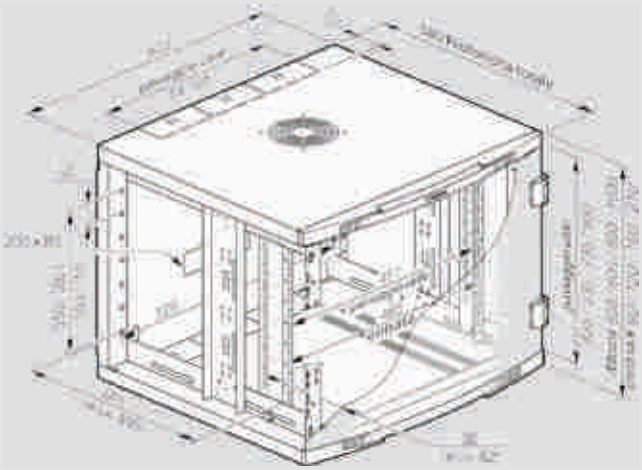

INTERASSI DI FISSAGGIO A PARETE DEI QUADRI

Tipologia quadro	Articolo	Unità rack	A (mm)	B (mm)	C (mm)	D (mm)
Quadri fissi 19"	C9306P4	6	275	408	20	11
	C9309P4	9	425	408	20	11
	C9312P4	12	525	408	20	11
	C9316P4	16	725	408	20	11
	C9312P6	12	525	408	20	11
	C9316P6	16	725	408	20	11
Quadri Pivot 19"	C9306PT	6	275	500	18	9
	C9309PT	9	425	500	18	9
	C9312PT	12	525	500	18	9