74 PS - OPERATORI Ø 22 MM - IP 66

CARATTERISTICHE TECNICHE (Valide per la gamma dei pulsanti e dei selettori)

Normativa: IEC 60947; IEC 60947-5-1; EN 60947-1; EN 60947-5-1; CEI EN 60947-1 (CEI 17-44); CEI EN 60947-5-1 (CEI 17-45)
Grado IP: IP 66 (montato nel contenitore IP XXB sui morsetti)
Tensione nominale di isolamento: 690V
Resistenza agli urti a temperatura ambiente: 100G secondo Norma MIL 202B
Limite di temperatura utilizzo: -25°C ÷ +60°C
Materiale operatore: termoplastico

Categoria di utilizzo a 230V: AC 15 (**) 3A; DC 13 (***) 0,27A
Protezione contro i contatti diretti: doppio isolamento ⧈ (*)
Vita elettrica a 10A 230V: 40.000 manovre
Corrente nominale termica dei contatti Ith: 10A

(*) Secondo Norma EN 61140 (**) AC 15 = Comando elettromagneti in c.a. (***) DC 13 = Comando elettromagneti in c.c.

74 PS - SEGNALATORI - IP 66

CARATTERISTICHE TECNICHE

Normativa: IEC 60947; IEC 60947-5-1; EN 60947-1; EN 60947-5-1; CEI EN 60947-1 (CEI 17-44); CEI EN 60947-5-1 (CEI 17-45); EN 61421-0; EN 61241-1
Grado IP: IP 66 (montato nel contenitore IP XXB sui morsetti)
Resistenza agli urti a temperatura ambiente: 100G secondo Norma MIL 202B
Protezione contro i contatti diretti: doppio isolamento ⧈ (•)
Limite di temperatura utilizzo: -25°C ÷ +60°C

Lampada:

Tipo	Attacco	Tensione (V)	Potenza (W)
Incandescente	BA 9S	30 ÷ 130	2
Fluorescente		230	0,33

(•) Isolamento completo secondo Norma EN 61140, ottenibile mediante tappi coprivite GW 44 622.

COMBI 22 - CONTENITORI IN MATERIALE ISOLANTE PER PULSANTI, COMANDI E SEGNALATORI - IP 66

CARATTERISTICHE TECNICHE

Normativa: IEC 60670-1; IEC60670-22; EN 60670-1; EN60670-22; CEI EN 60670-1 (CEI 23-48); CEI EN 60670-22 (CEI 23-94)
Grado IP: IP 66
Protezione contro i contatti diretti: doppio isolamento ⧈ (•)
Limite di temperatura utilizzo: -25°C ÷ +60°C

Materiale: GW PLAST
Resistenza agli urti a temperatura ambiente: IK 08
Resistenza al calore anormale e al fuoco: Termopressione con biglia 70°C
Glow wire test 650°C

(•) Isolamento completo secondo Norma EN 61140, ottenibile mediante tappi coprivite GW 44 622.

COMPORTAMENTO AGLI AGENTI CHIMICI ED ATMOSFERICI

Soluzione salina	Acidi		Basi		Solventi				Olio minerale	Raggi UV
	Concentrati	Diluiti	Concentrate	Diluite	Esano	Benzolo	Acetone	Alcool etilico		
Resistente	Non resistente	Resistente	Resistente	Resistente	Resistenza limitata	Non resistente	Non resistente	Resistenza limitata	Resistenza limitata	Resistenza limitata

TABELLE DIMENSIONALI

COMBI 22

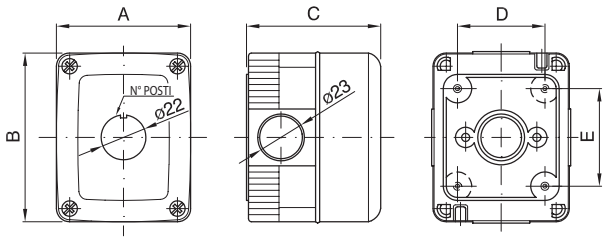

Codice	N° posti	A	B	C	D	E	N° sfond
GW 27 101 GW 27 111	1	66	82	65	44	48	4
GW 27 102	2	132	82		48	110	8
GW 27 103	3	66	171		44	137	6
GW 27 104	6	132	171		110		10
GW 27 105	12	264	171		210		10

APPARECCHI DI COMANDO IN CASSETTA 74 ATEX

Pulsanti marcia-arresto ed emergenza in cassetta di alluminio verniciata grigio Ral 7037,adatte per l'impiego nelle seguente zona: **ZONA 22(D)**provvisti di contatti e pressacavo in materiale isolante.

DATI TECNICI E RISPONDENZA NORMATIVA

Prodotti	Norme di riferimento	Grado di protezione (IP)	Protezione contro i contatti indiretti	Temperatura di installazione		Termopressione con biglia (°C)	Glow Wire Test (°C)
				Minima	Massima		
Marcia-Arresto	EN 60947-5-1 CEI 23-48 EN 60670 EN 61241-0 EN 61241-1 Dir. ATEX 94-9/CE	IP66	⧈	-25°C	+60°C	70°C	650°C
Emergenza							

Nota: per il comportamento agli agenti chimici ed atmosferici, contattate il Servizio Assistenza Tecnica SAT (035/946111).

TABELLE DIMENSIONALI

PULSANTE DI EMERGENZA GW 74 232

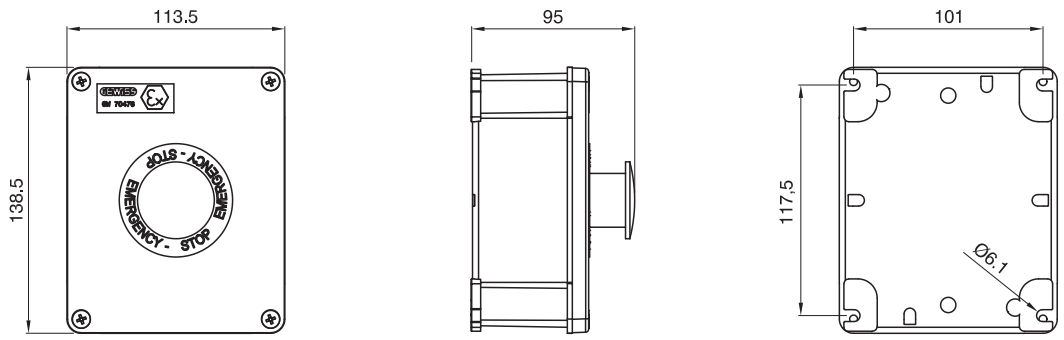
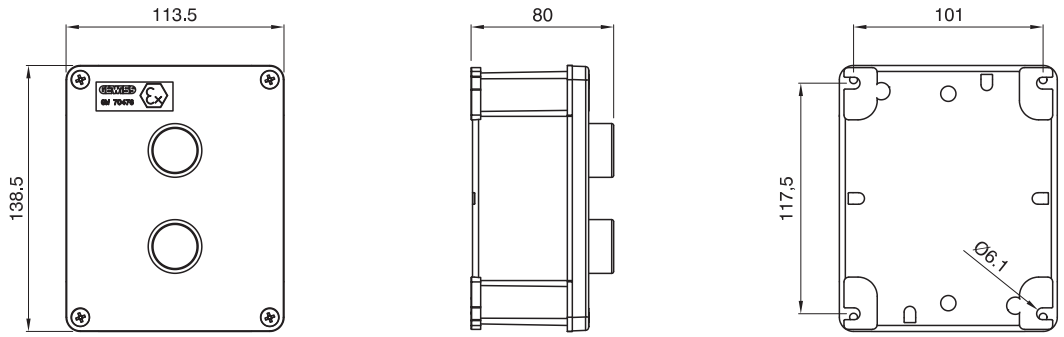
PULSANTE DI EMERGENZA GW 74 233