Scheda Tecnica

CODICE 15180

TORRETTA TRM 10 E-V 4P

Aspiratori centrifughi da tetto a scarico verticale

Certificazioni

CE

EAC

DATI TECNICI E PRESTAZIONALI

Corrente assorbita max (A)	0,50
Diametro Nominale Condotto (mm)	200
Frequenza (Hz)	50
Grado protezione motore IP	55
Isolamento	I° classe
Numero Fasi (Ph)	1
Numero Poli	4
Peso (Kg)	23

Potenza assorbita max (W)	100
Temp. ambiente max funzionamento continuativo (°C)	90
Tensione (V)	230
Portata max (l/s)	306
Portata max (m³/h)	1100
Pressione max (mmH2O)	22
Pressione max (Pa)	216
Pressione Sonora Lp [dB (A)] 3m	56
RPM	1400

DIMENSIONI

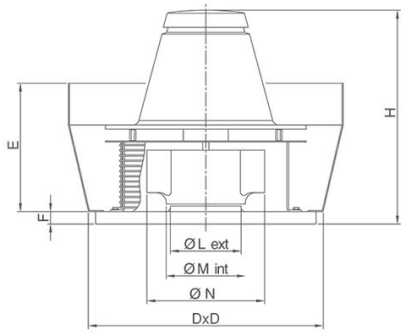

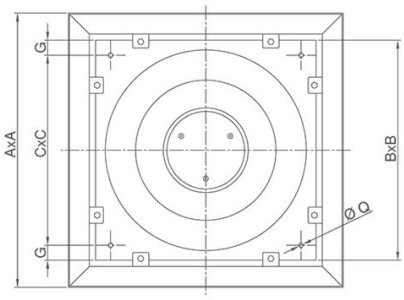

Dimensione A (mm)	652
Dimensione B (mm)	410
Dimensione C (mm)	357
Dimensione D (mm)	440
Dimensione E (mm)	328
Dimensione F (mm)	38
Dimensione G (mm)	26,5
Dimensione H (mm)	502
Dimensione L (mm)	170
Etichetta Energetica	NO

PER INFORMAZIONI:
Servizio al Cliente: tel +39 02 90699395 premendo 1 dopo messaggio registrato (consulenza su prodotti e impianti)
Pre & Post Vendita: fax +39 02 90699302
Email prevendita: prevendita@vortice-italy.com

Scheda Tecnica

CODICE 15180

TORRETTA TRM 10 E-V 4P

Aspiratori centrifughi da tetto a scarico verticale

DESCRIZIONE

• Base stampata in lamiera d'acciaio fosfatata, verniciata a polvere epossidica di colore grigio ad effetto martellato a garanzia della resistenza nel tempo dagli agenti atmosferici.
• Boccaglio di aspirazione a profilo aerodinamico per ottimizzare le prestazioni, facente corpo unico con la base e calibrato per ottimizzare il flusso d'aria.
• Copri-motore realizzato in lamiera di acciaio decapata e fosfatata, verniciato con polvere poliestere con cottura in forno, colore grigio martellato.
• Paratie laterali per lo scarico verticale dell'aria aspirata in lamiera di acciaio zincata, verniciate con polvere poliestere con cottura a forno, colore grigio martellato.
• Griglie di protezione e anti volatili (conformi alla norma UNI ISO 13857), realizzate in anelli di acciaio elettrosaldato, verniciate con vernice epossidica nera.
• Girante centrifuga in alluminio a pale rovesce autopulenti dinamicamente bilanciate (UNI ISO 1940, Punto 1 – Classe 6.3), con mozzo scanalato in alluminio.
• Motore AC monofase ad 1 velocità, con albero montato su supporti con cuscinetti a sfere, a doppio schermo di protezione, con grandezza standard UNEL MEC B5, con classe di isolamento F.
• Portata massima 1100 m3/h.
• Dotato di un condensatore conforme alla norma EN 60252-1 e marchiato IMQ.
• Ventola di raffreddamento per una migliore dissipazione del calore
• Golfari di acciaio con trattamento di zincatura galvanica, per il trasporto e il sollevamento.
• Cavo per garantire la continuità di messa a terra.
• Cavo di sicurezza in acciaio per ancorare le macchine dopo l'installazione.
• Controllabile in velocità mediante regolatore Vortice.

ACCESSORI

IRM 30
Codice 12921

IREM 3 CD 99250080
Codice 12931

TR-S 10/15 (SERRANDA A GRAVITA')
Codice 22500

TR-CU 10/15 (CONTROTELAIO DI BASE U.)
Codice 22511

PER INFORMAZIONI:
Servizio al Cliente: tel +39 02 90699395 premendo 1 dopo messaggio registrato (consulenza su prodotti e impianti)
Pre & Post Vendita: fax +39 02 90699302
Email prevendita: prevendita@vortice-italy.com